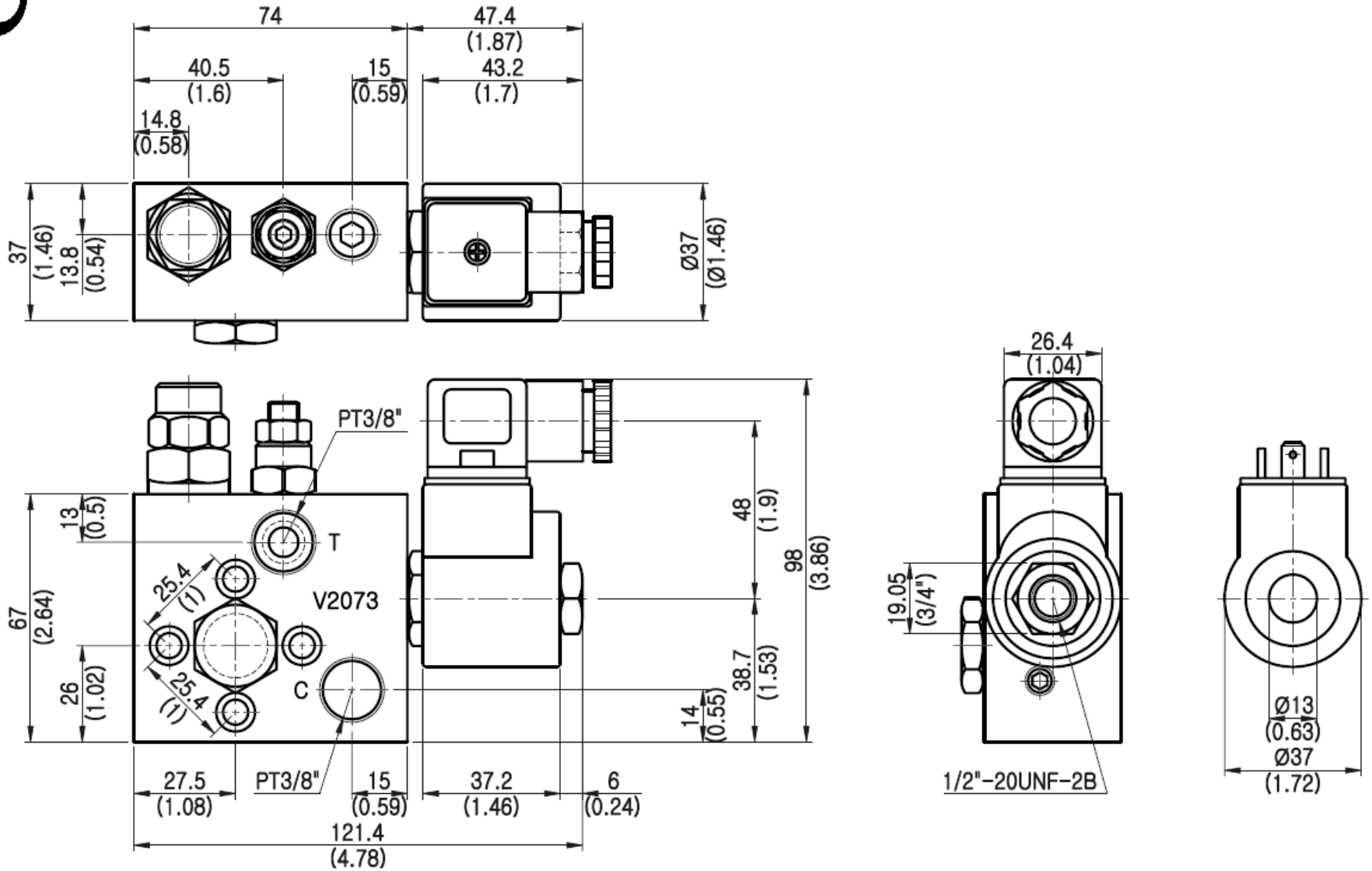

MODEL: SV-2073

單位:mm Unit:mm