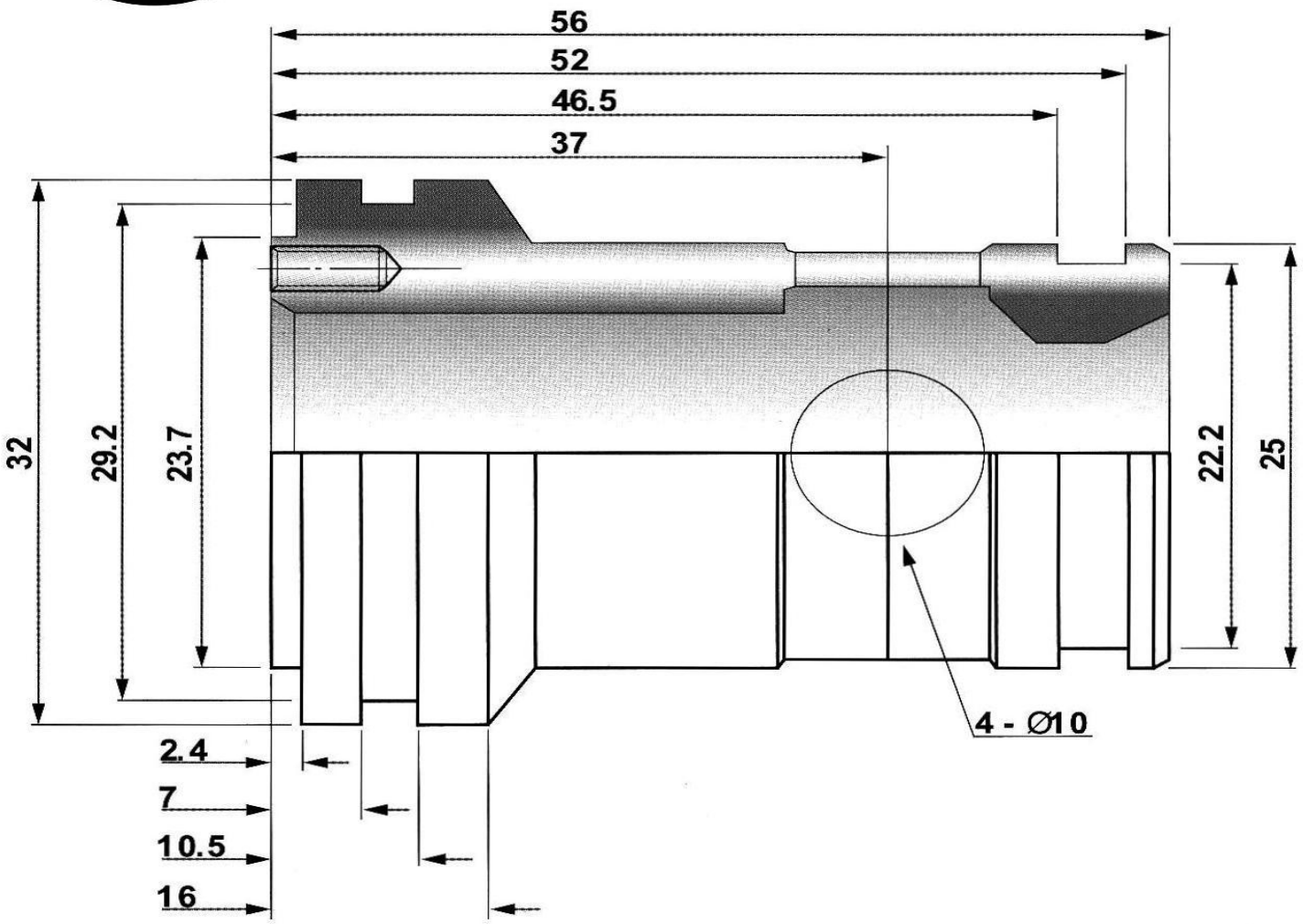

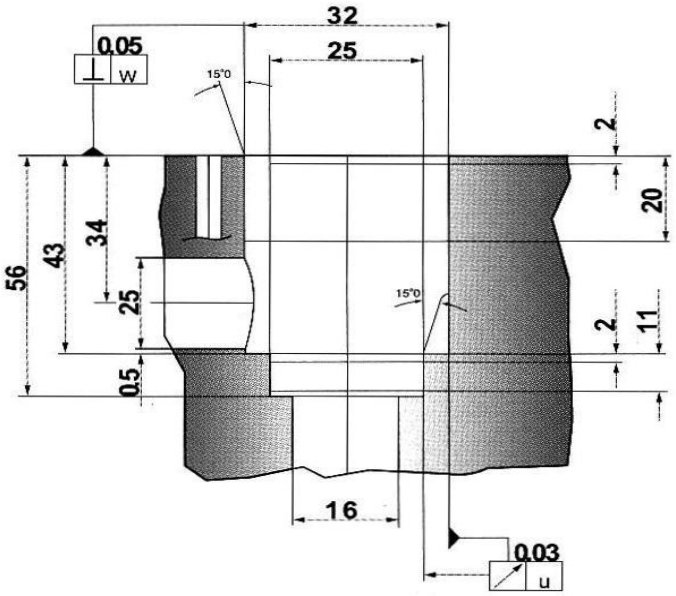

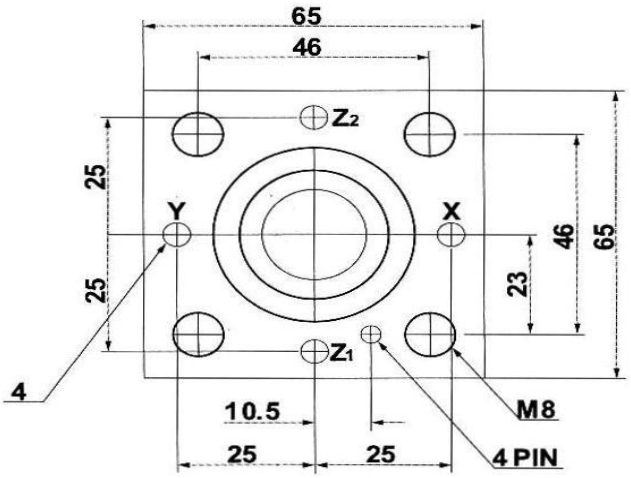

MODEL:LCV-16
單位:mm Unit:mm