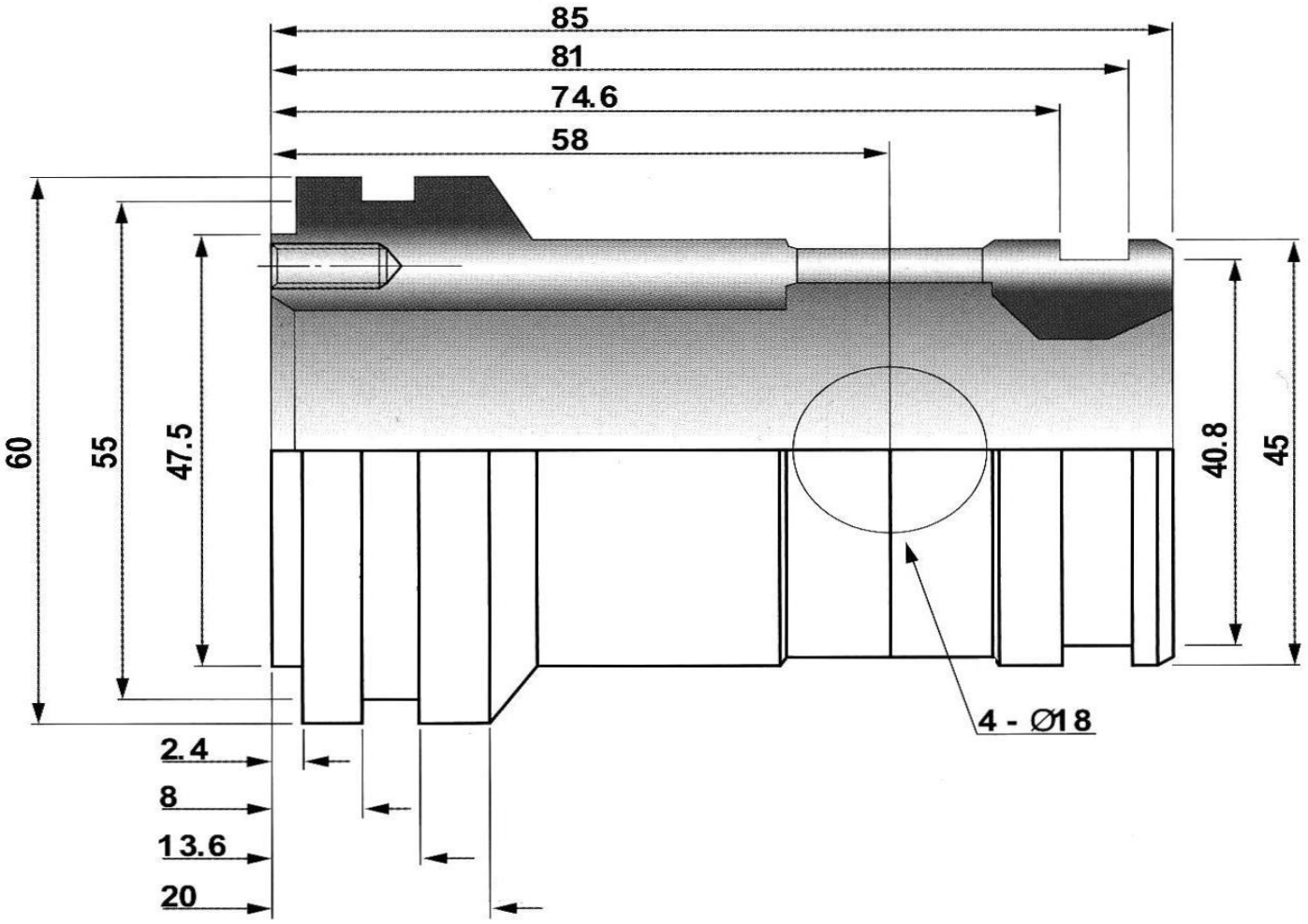

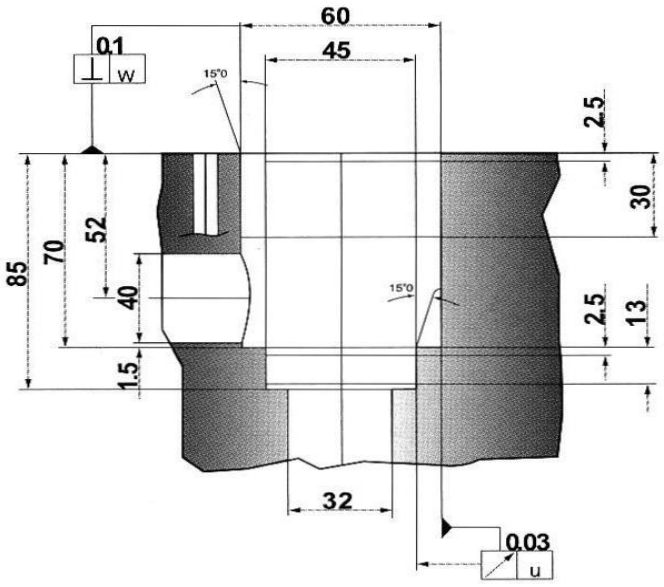

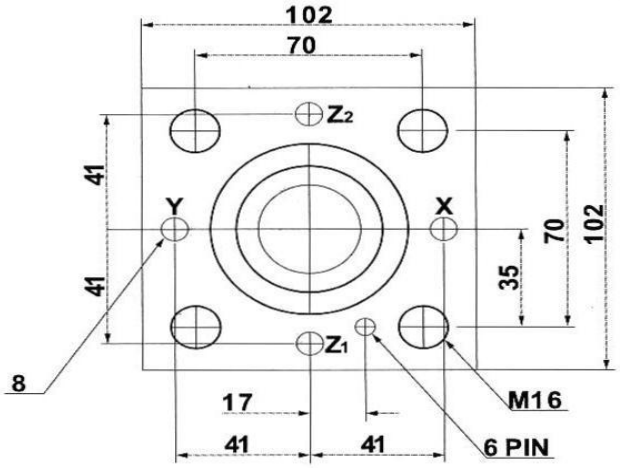

MODEL:LCV-32
單位:mm Unit:mm