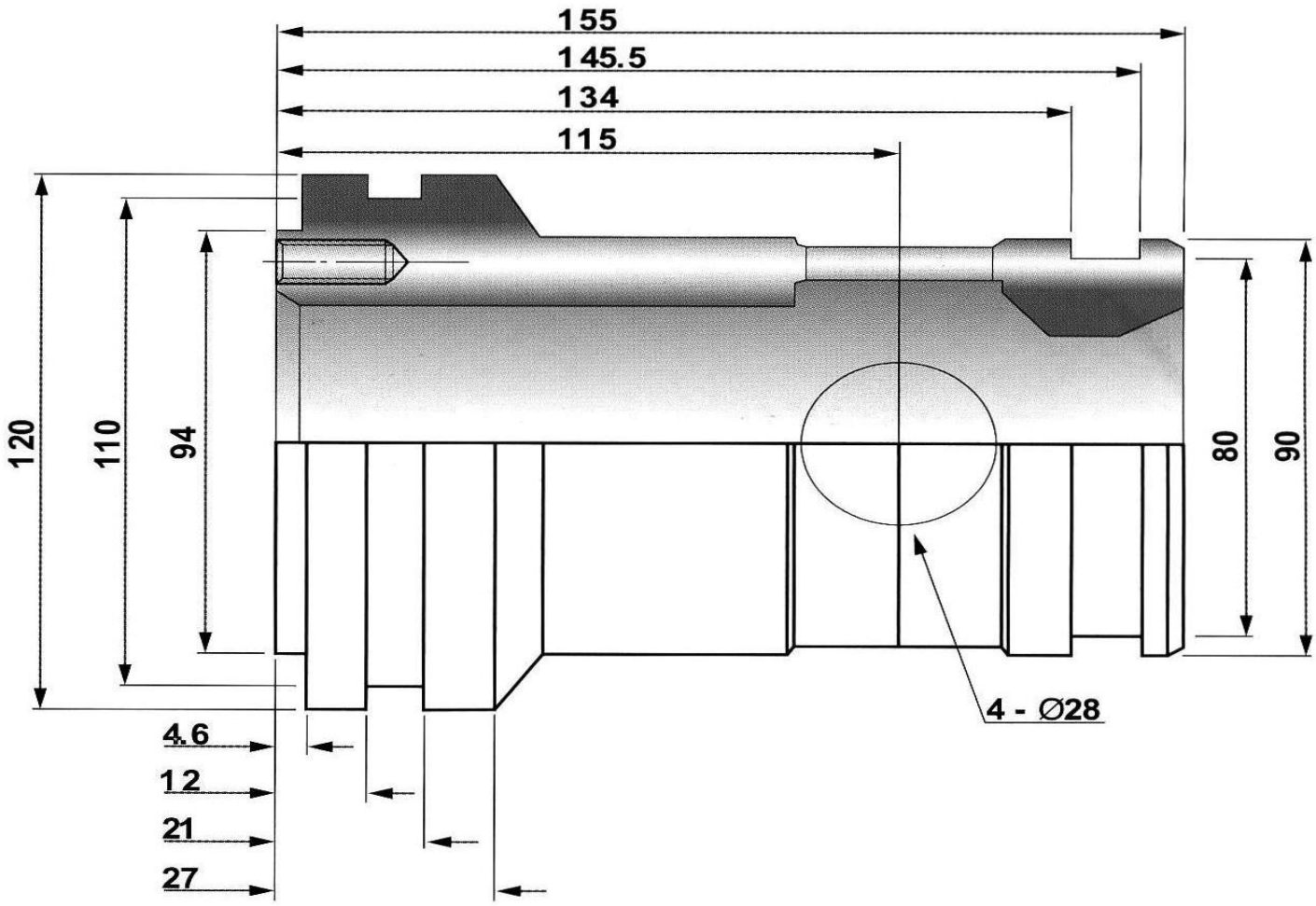

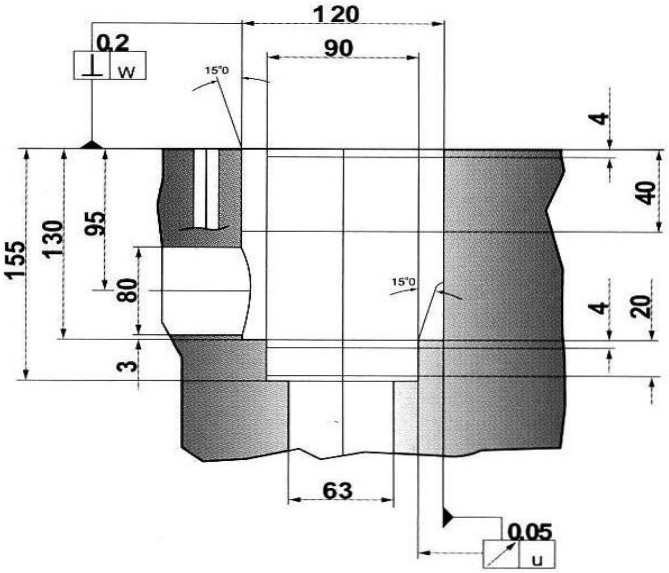

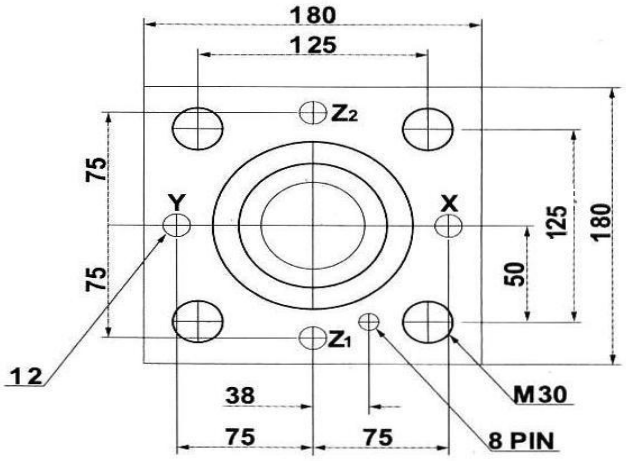

MODEL:LCV-63
單位:mm Unit:mm