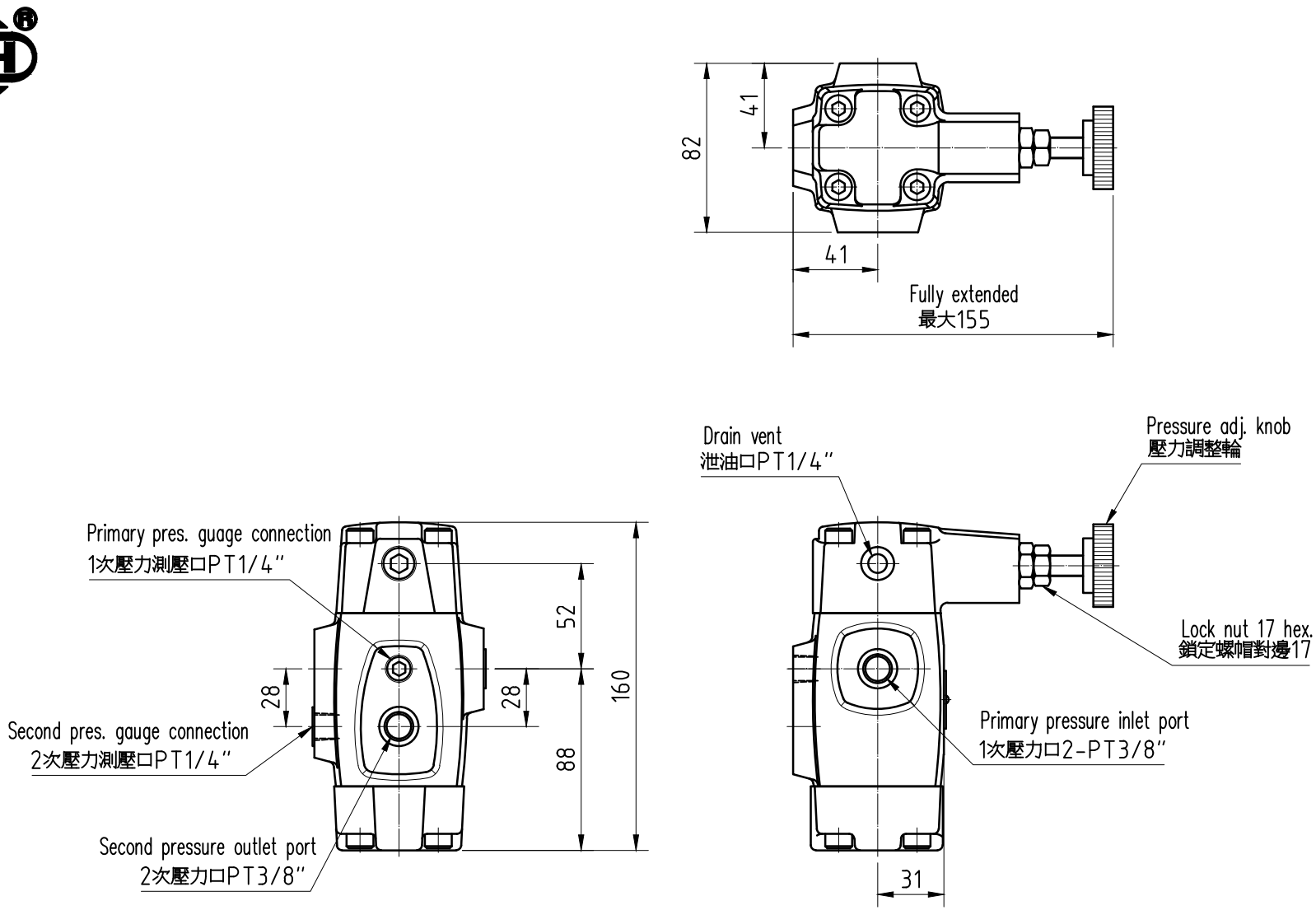

MODEL:RT-03

單位:mm Unit:mm