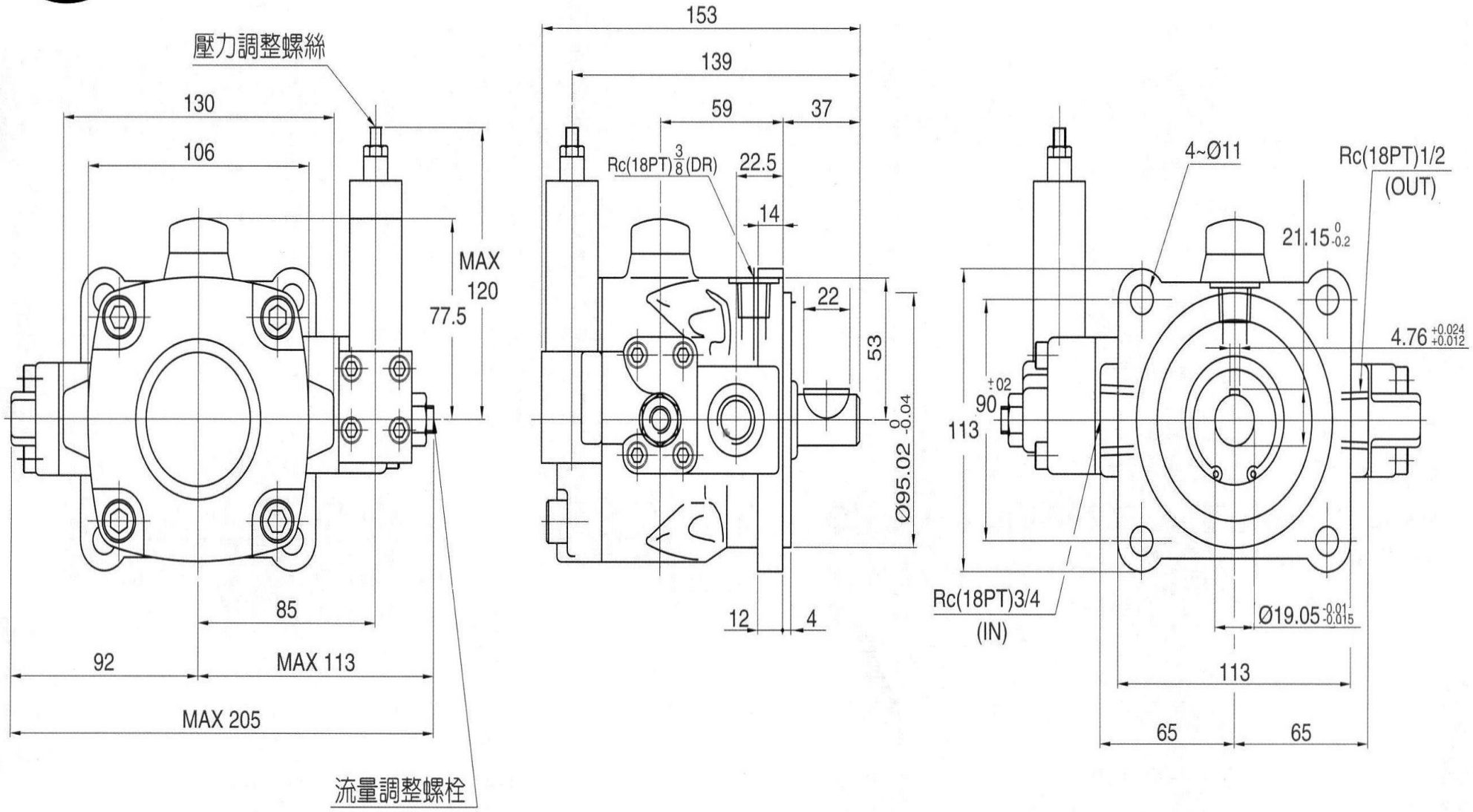

MODEL:VDC-1A-F*-*-20 Seires
單位:mm Unit:mm

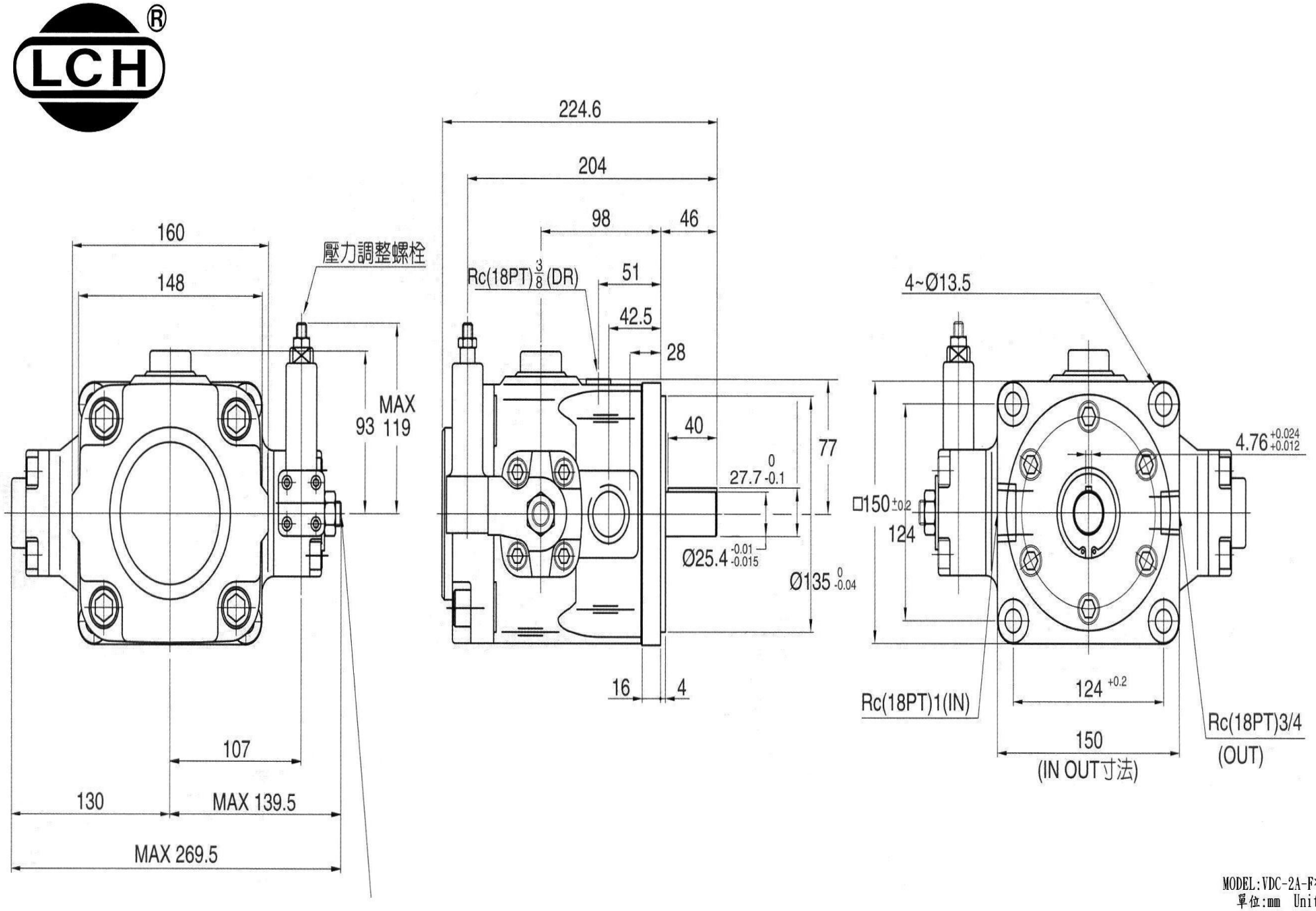

MODEL:VDC-2A-F*-*-20 Seires
單位:mm Unit:mm

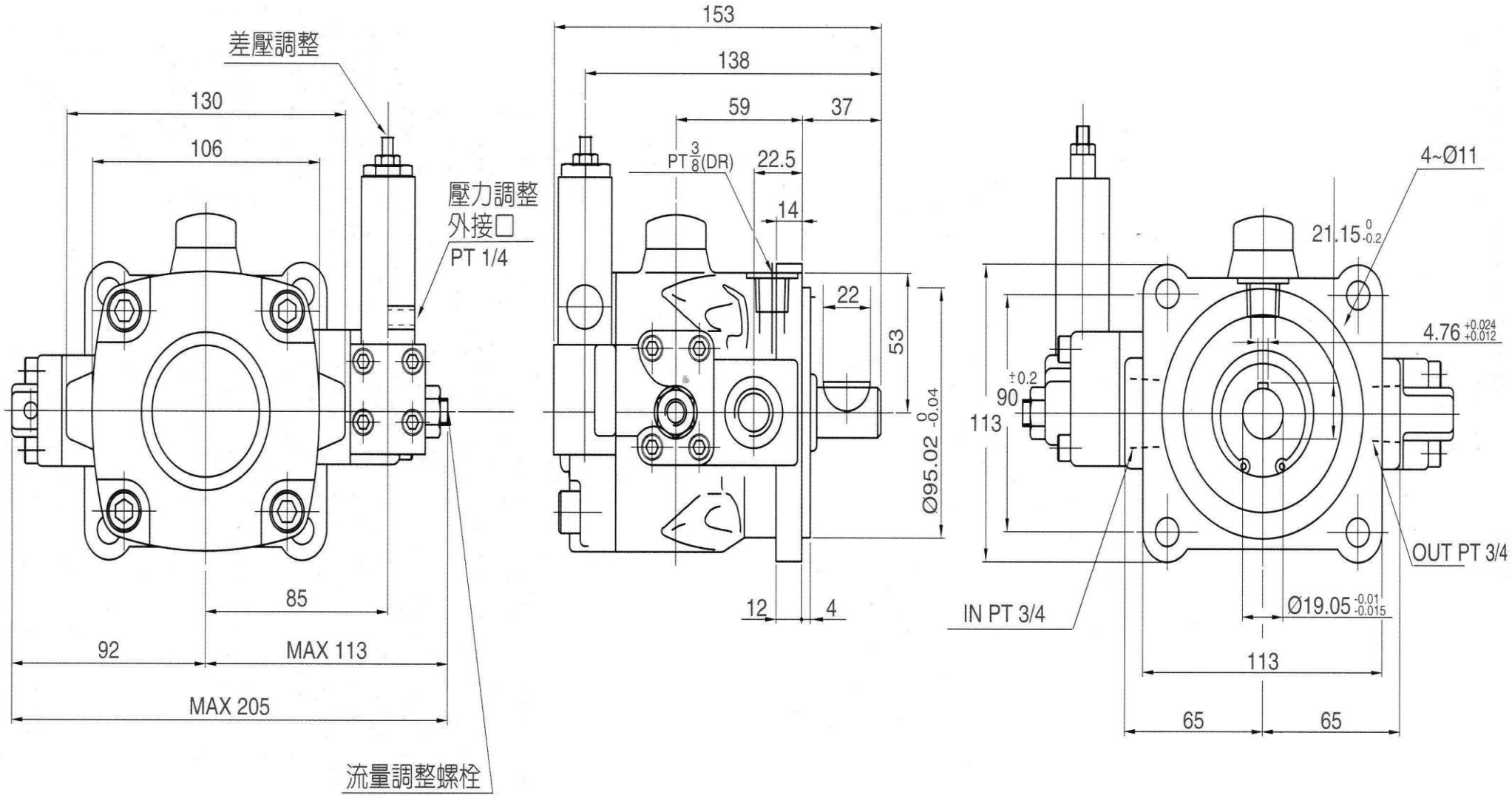

MODEL:VDC-1B-F*-*-20 Series
單位:mm Unit:mm

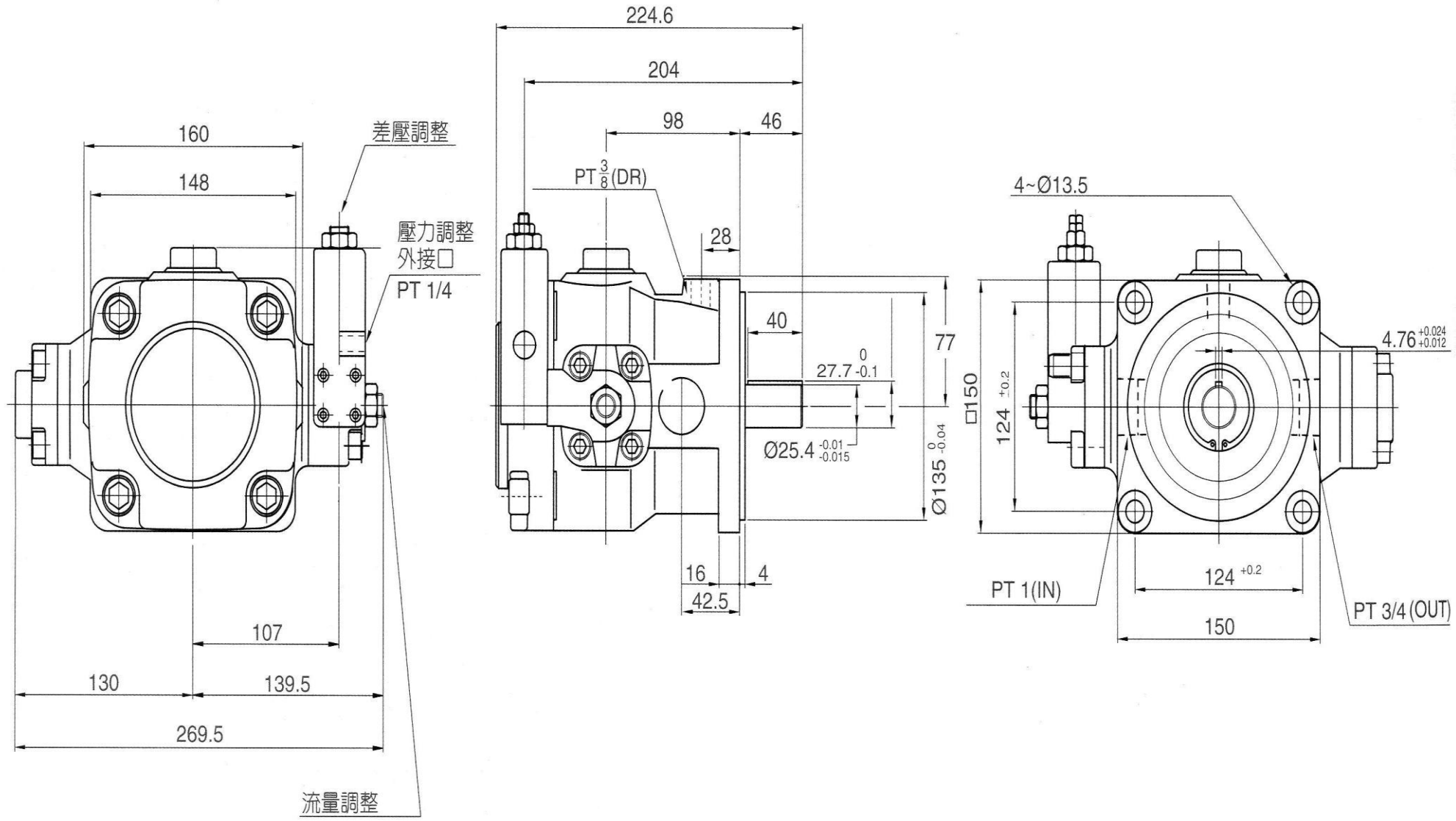

MODEL:VDC-2B-F*-*-20 Series
單位:mm Unit:mm